Схема подключения
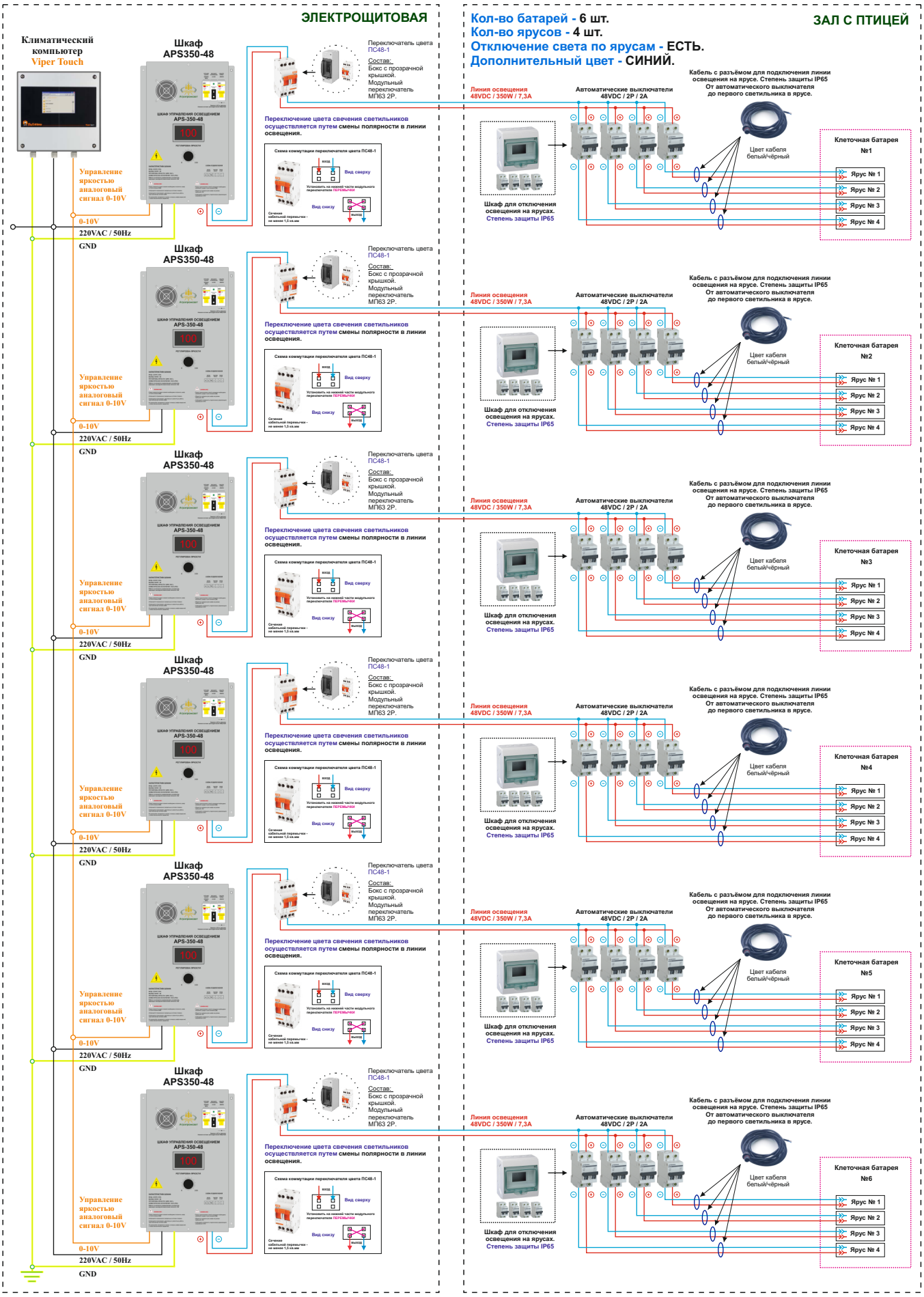
ВАРИАНТ №1: