Схема подключения
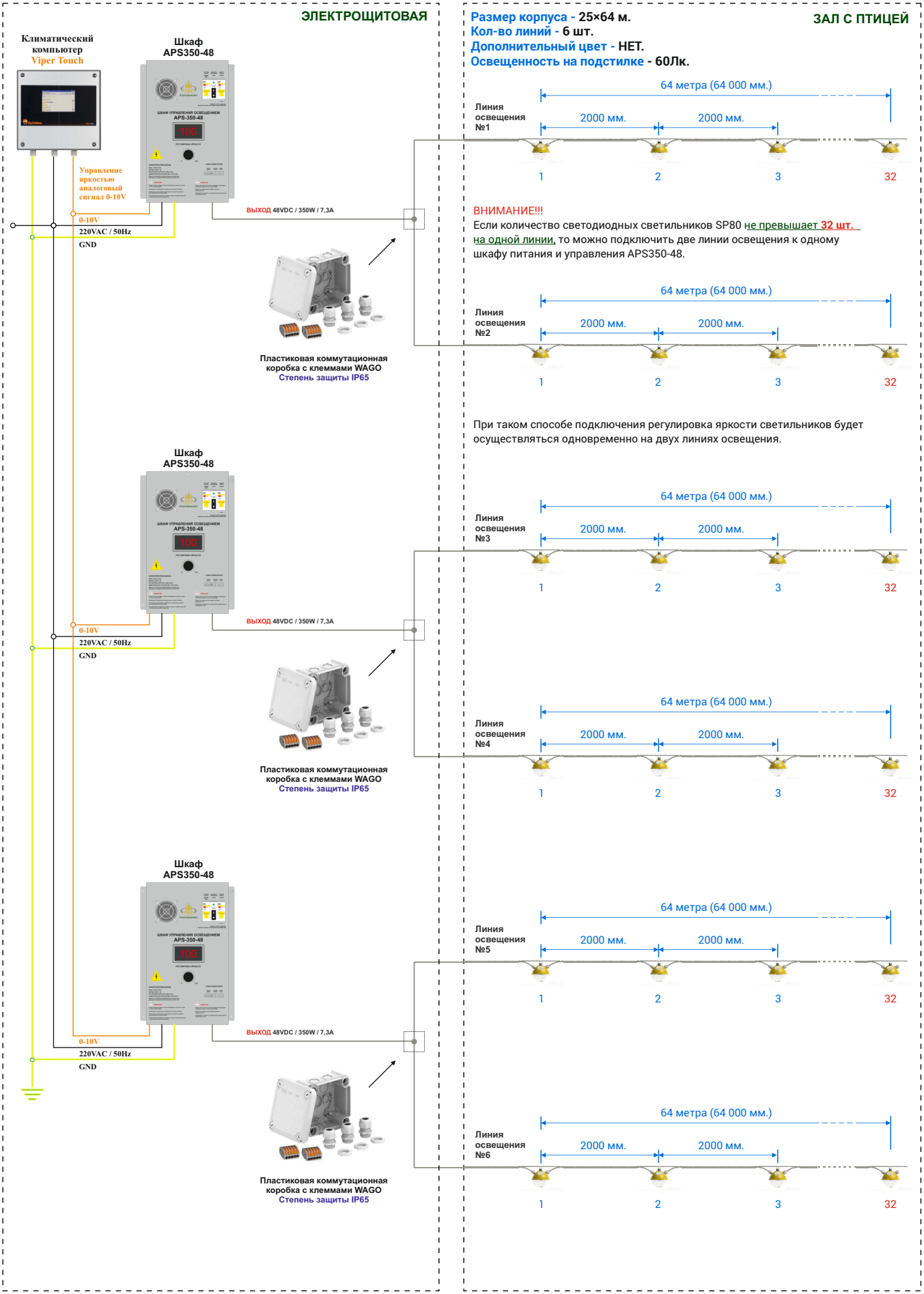
ВАРИАНТ №2: