Схема подключения
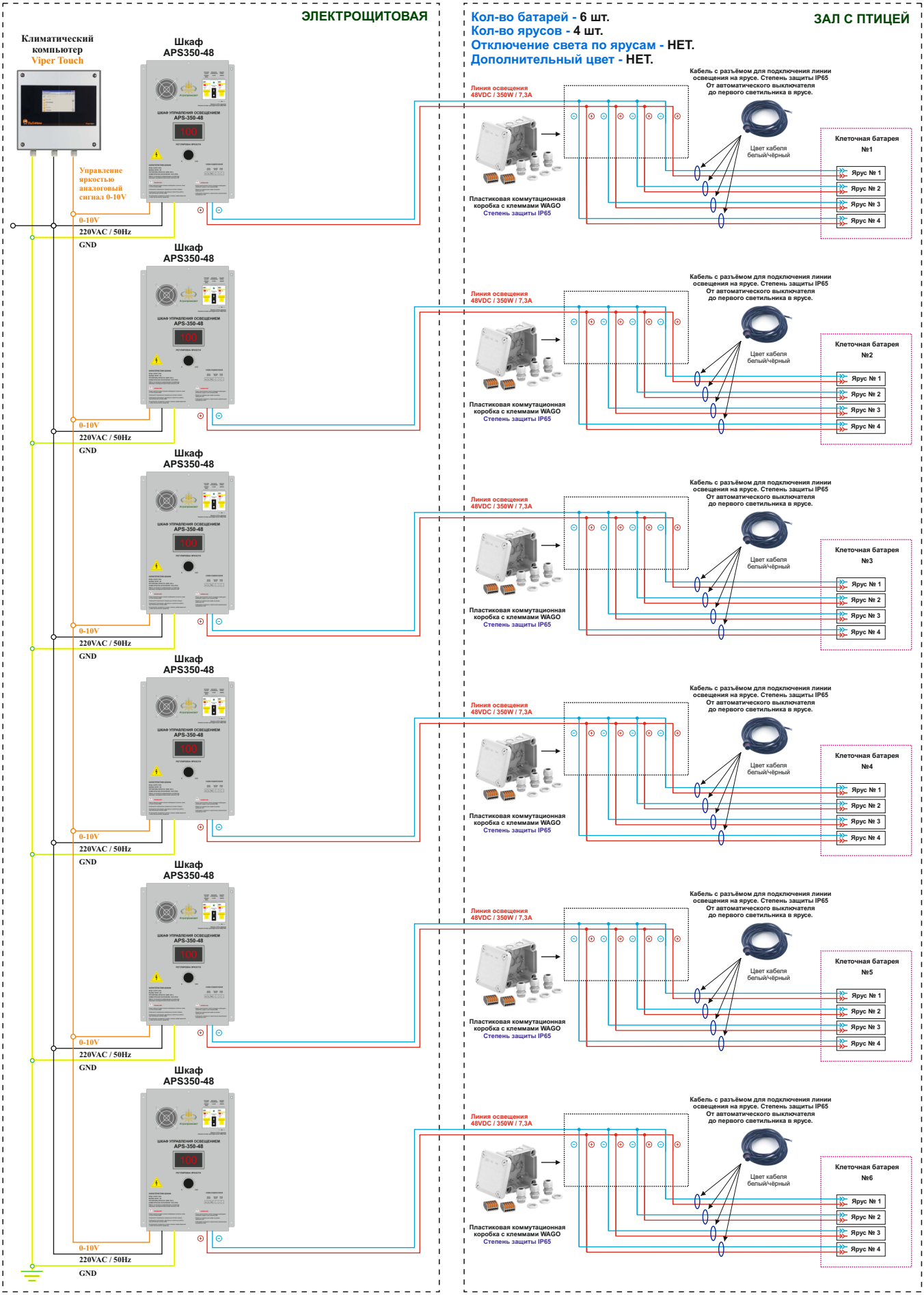
ВАРИАНТ №4: