Схема подключения
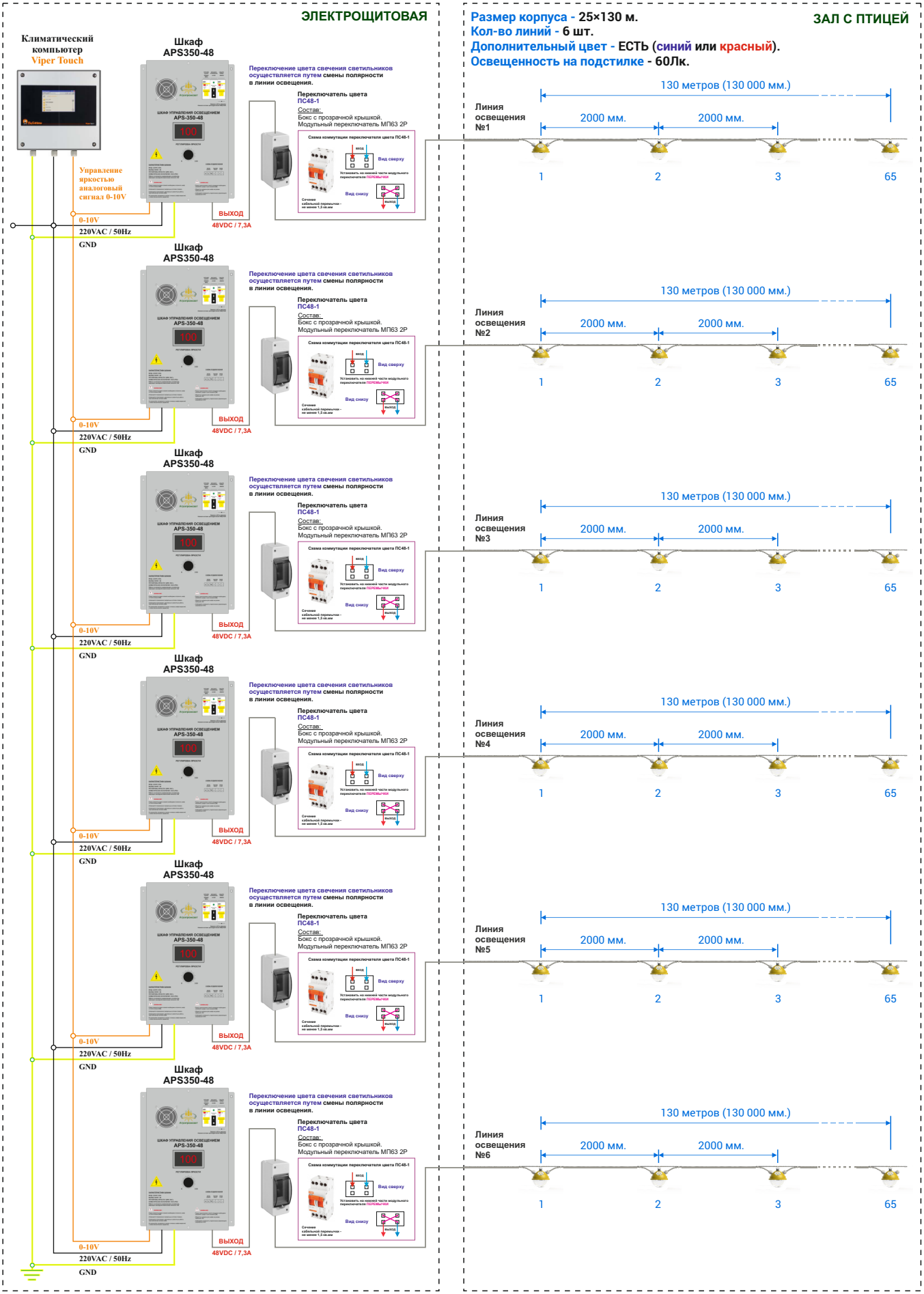
ВАРИАНТ №3: